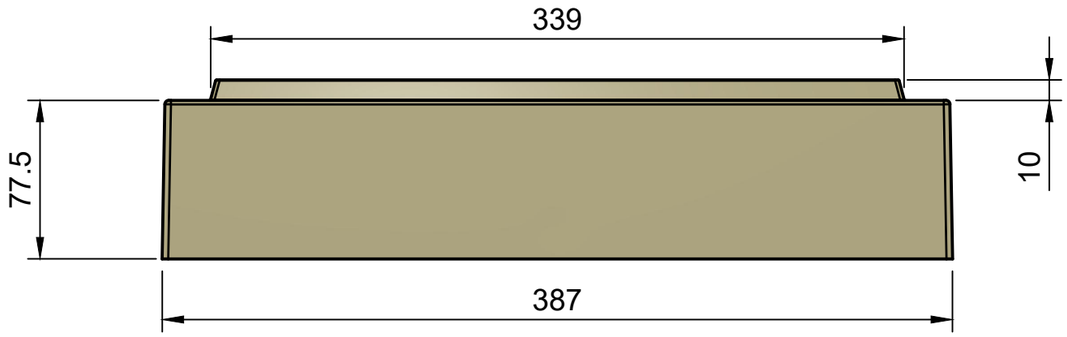
339
77.5
10
387

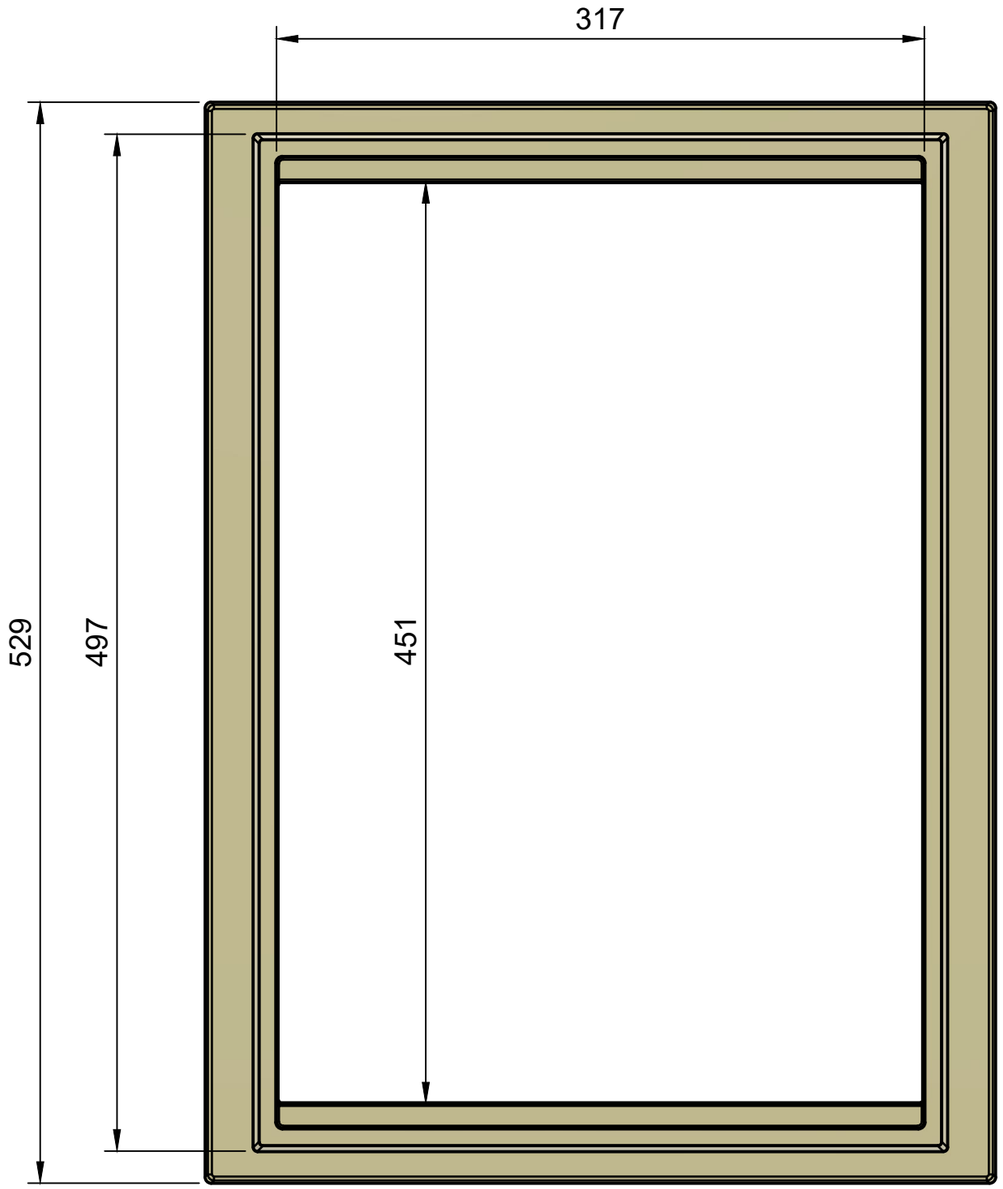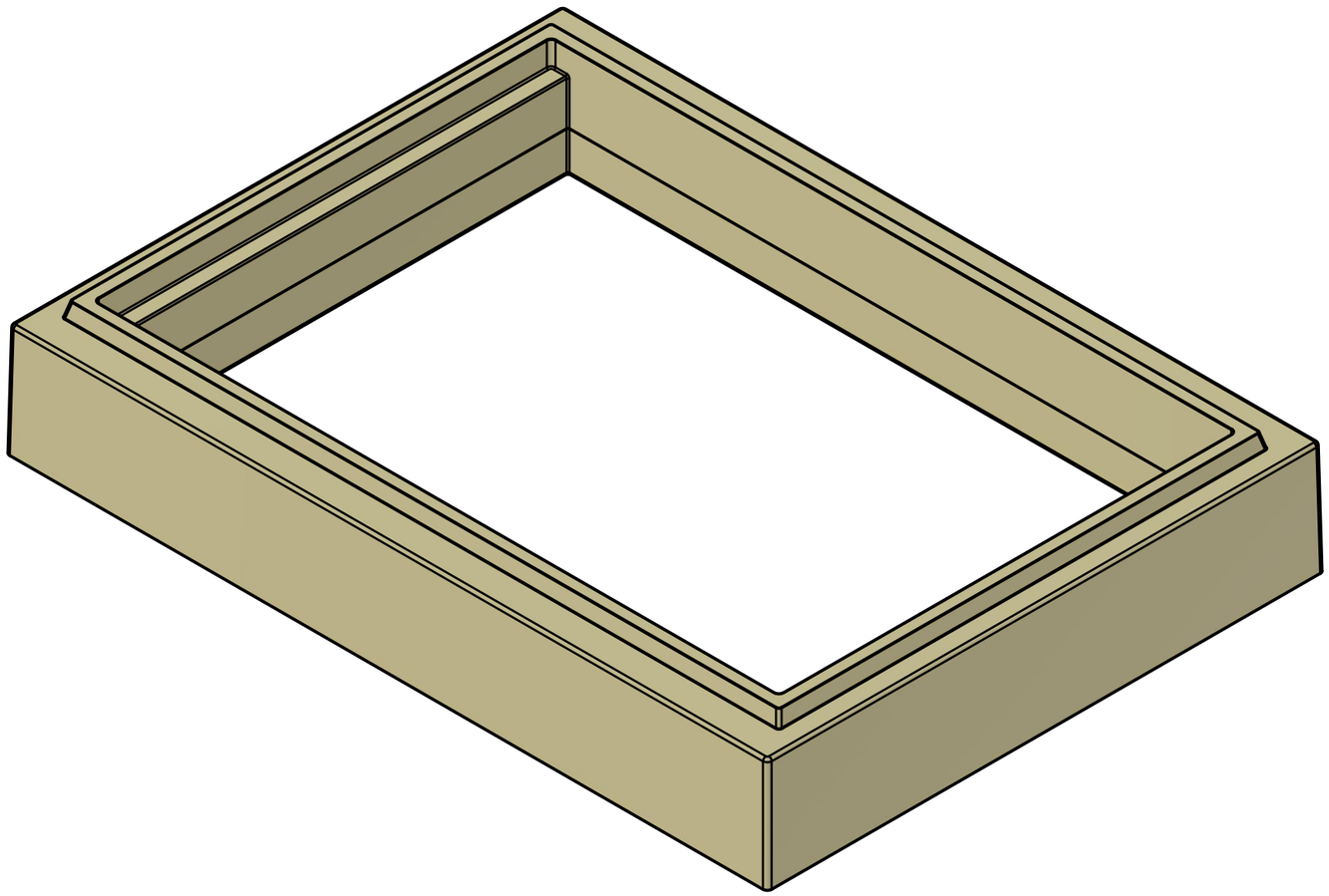
317
529
497
451