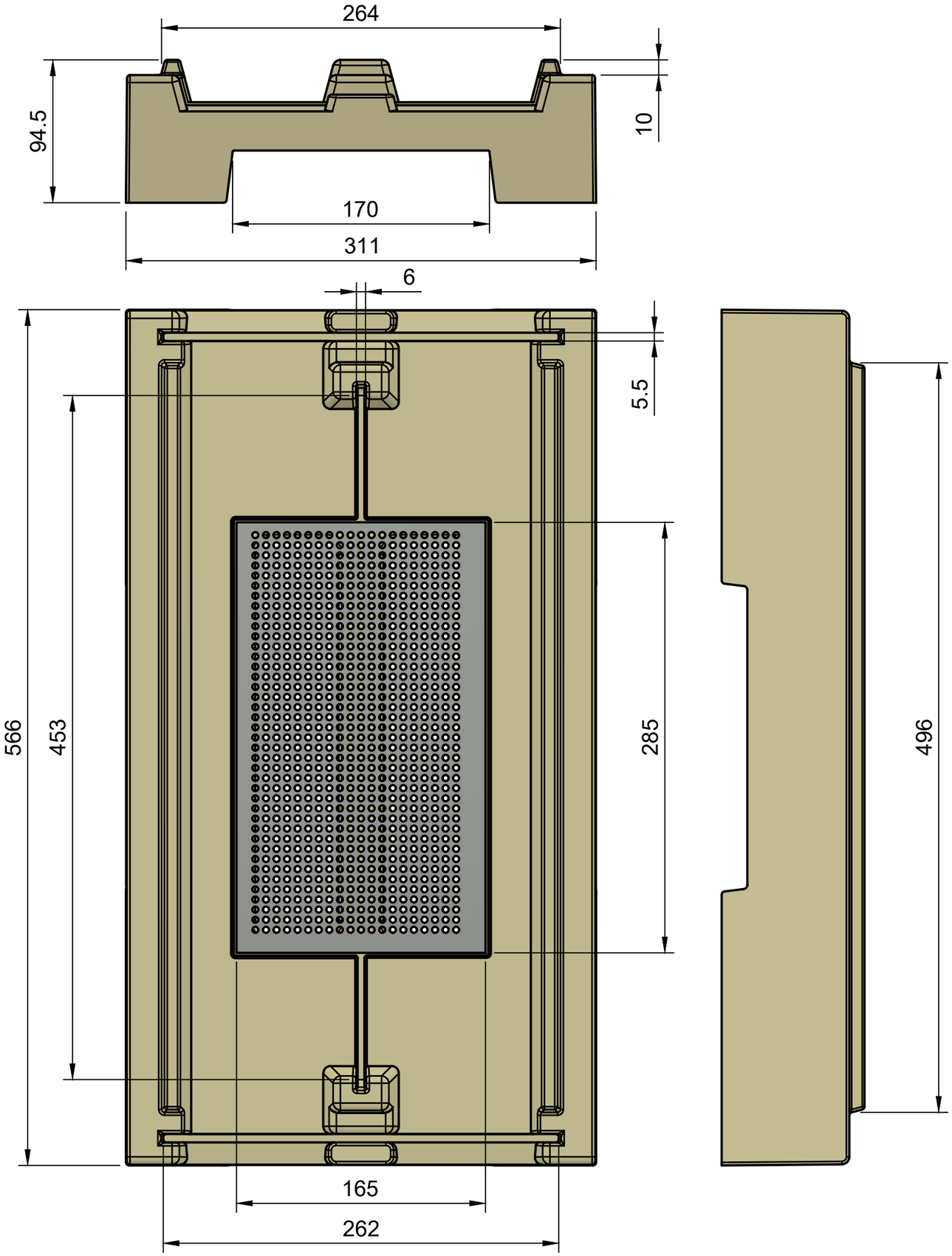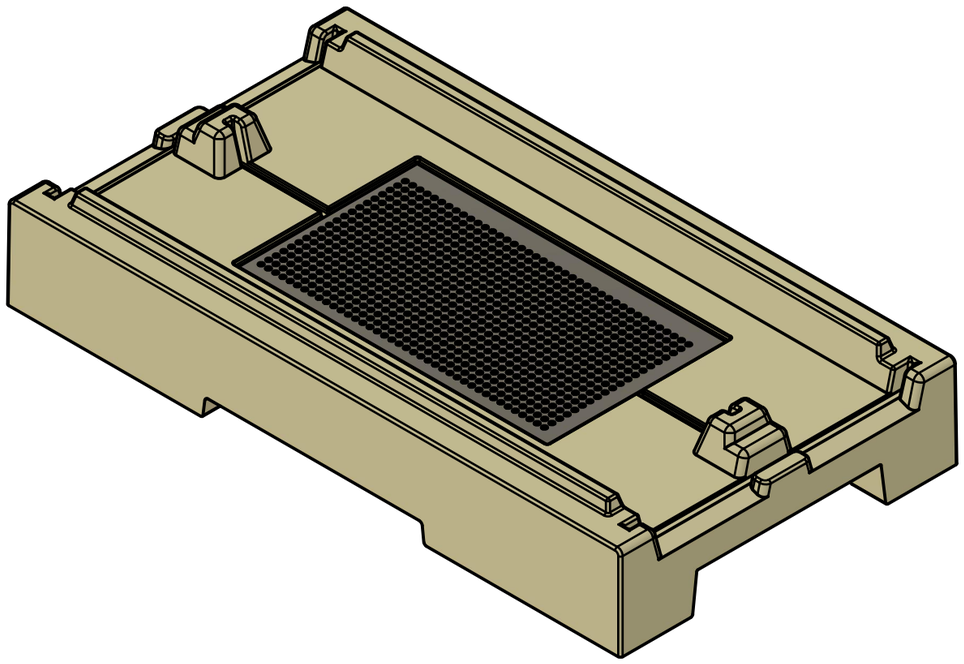
264
94.5
10
170
311
6
5.5
566
453
285
496
165
262