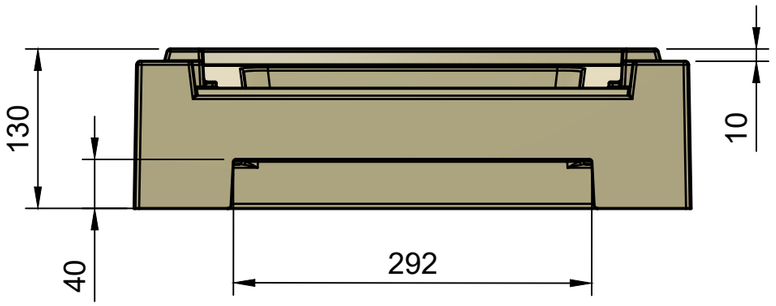
130
10
40
292

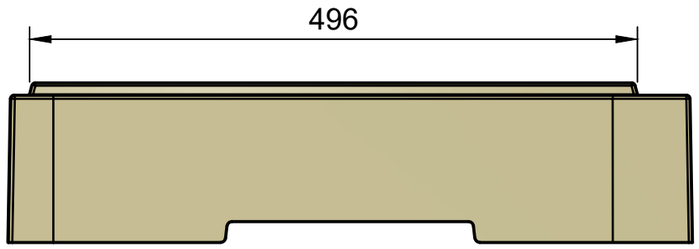
496

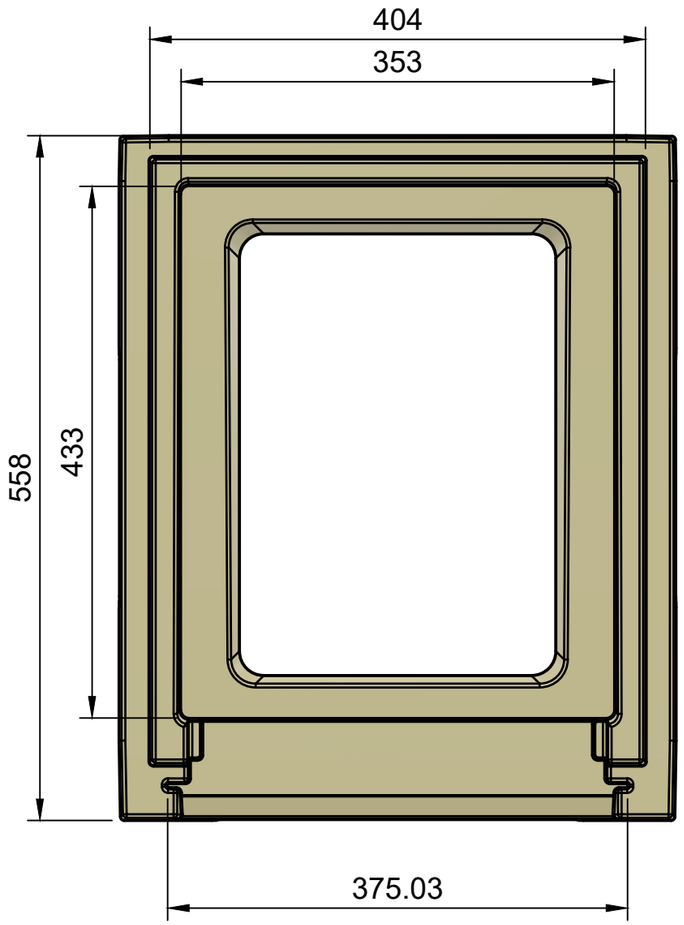
404
353
558
433
375.03

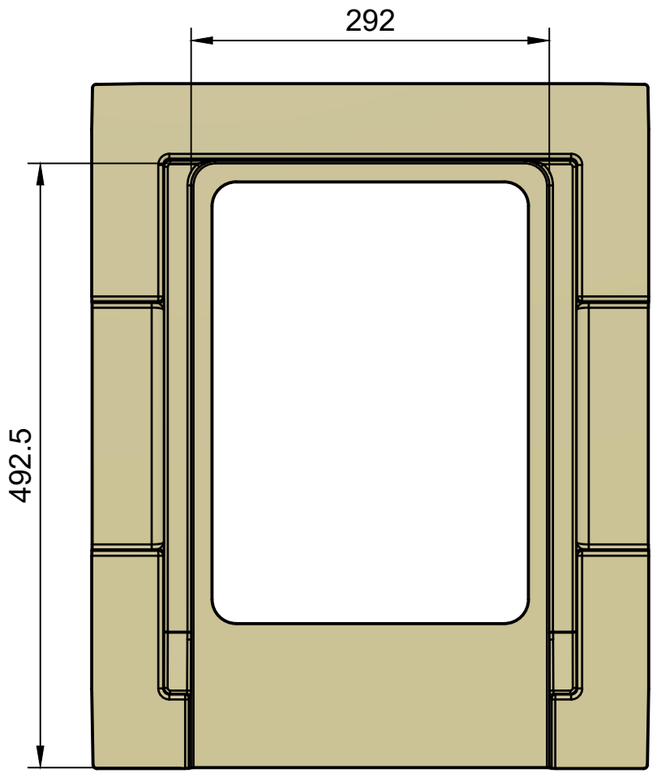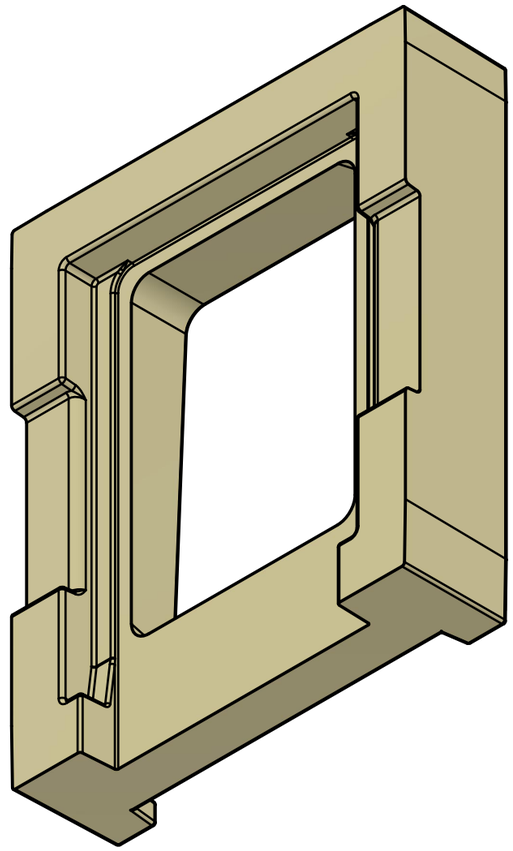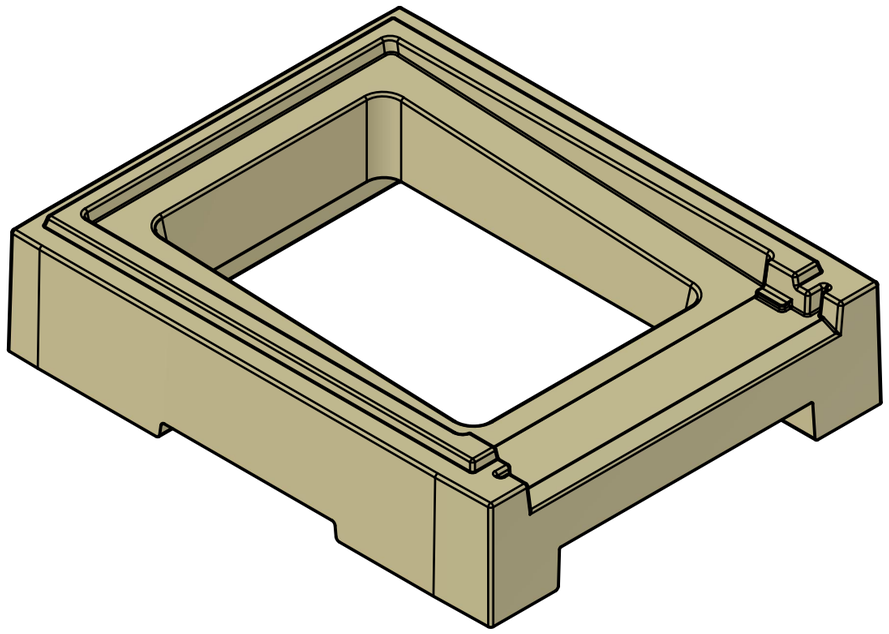
292
492.5